第１７回ジュニア・フレンドカップ交流大会

試合会場			
A	旭公園球場	F	県営吉川公園野球場A面
B	中曽根公園グランド	G	県営吉川公園野球場B面
C	美南中央公園グランド	H	県営吉川公園野球場C面
D	関小学校グランド	I	県営吉川公園野球場D面
E	環境センター調整池グランド		

【大会日程】予備日：12月7日（土），8日（日）
11月17日（日），23日（土），24日（日），30日（土），12月1日（日）
【大会審判】大会実施要綱を参照して下さい。
【試合開始予定時間】（試合時間90分）
《1日目》 ①9：00 ②10：45 ③13：00 ④14：45
《2・3日目》①9：00 ②10：45 ③13：00

11/17・23・24【1・2回戦】 11/30【3・4回戦】 12/1【準決勝・決勝戦】 11/24・30【3・4回戦】 11/17・23・24【1・2回戦】
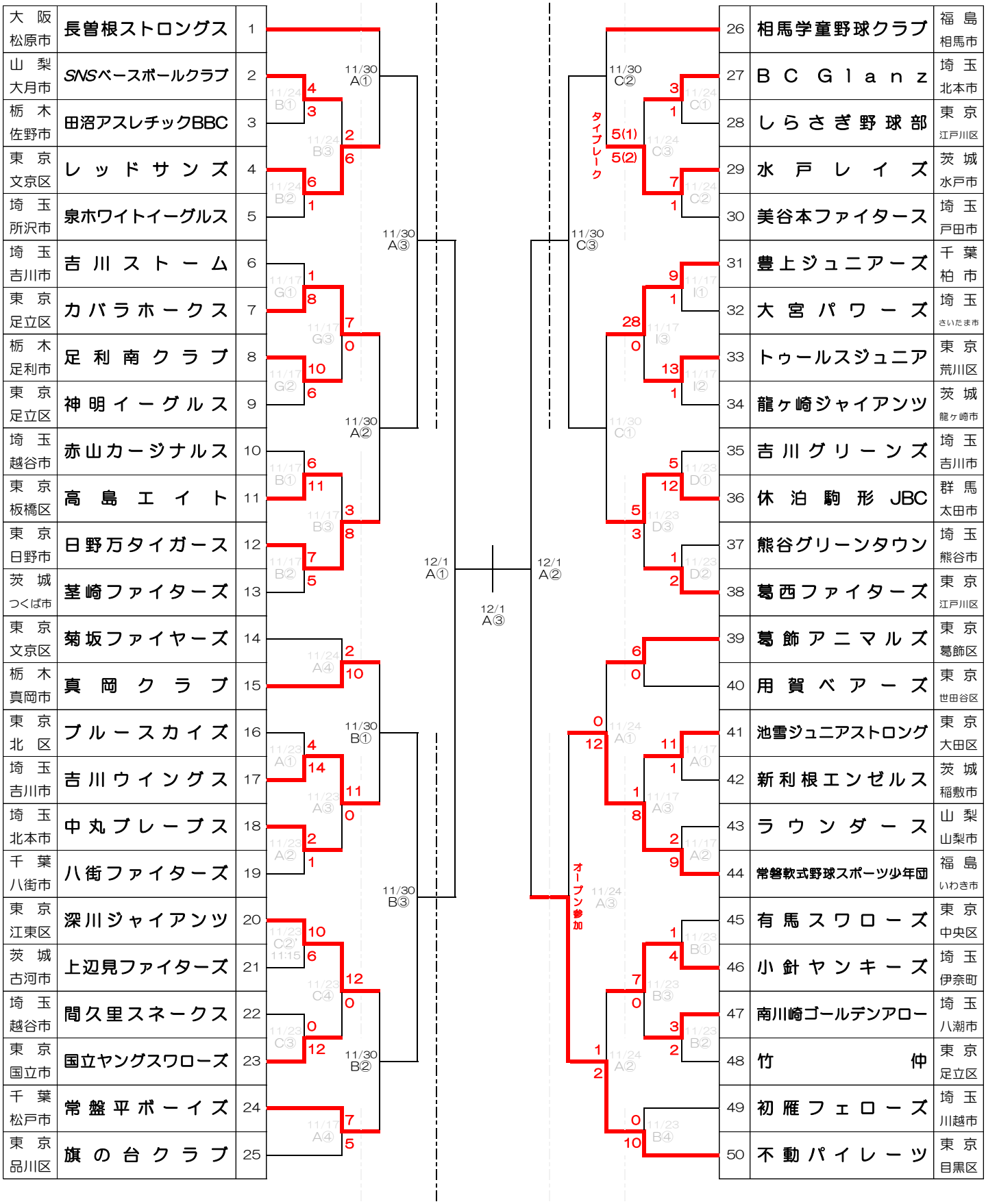
大阪 松原市	長曽根ストロングス	1	26	相馬学童野球クラブ	福島 相馬市
山梨 大月市	SNSベースボールクラブ	2	27	ＢＣ Ｇｌａｎｚ	埼玉 北本市
栃木 佐野市	田沼アスレチックBBC	3	28	しらさぎ野球部	東京 江戸川区
東京 文京区	レッドサンズ	4	29	水戸レイズ	茨城 水戸市
埼玉 所沢市	泉ホワイトイーグルス	5	30	美谷本ファイターズ	埼玉 戸田市
埼玉 吉川市	吉川ストーム	6	31	豊上ジュニアーズ	千葉 柏市
東京 足立区	カバラホークス	7	32	大宮パワーズ	埼玉 さいたま市
栃木 足利市	足利南クラブ	8	33	トゥールスジュニア	東京 荒川区
東京 足立区	神明イーグルス	9	34	龍ヶ崎ジャイアンツ	茨城 龍ヶ崎市
埼玉 越谷市	赤山カージナルス	10	35	吉川グリーンズ	埼玉 吉川市
東京 板橋区	高島エイト	11	36	休泊駒形JBC	群馬 太田市
東京 日野市	日野万タイガース	12	37	熊谷グリーンタウン	埼玉 熊谷市
茨城 つくば市	茎崎ファイターズ	13	38	葛西ファイターズ	東京 江戸川区
東京 文京区	菊坂ファイヤーズ	14	39	葛飾アニマルズ	東京 葛飾区
栃木 真岡市	真岡クラブ	15	40	用賀ベアーズ	東京 世田谷区
東京 北区	ブルースカイズ	16	41	池雪ジュニアストロング	東京 大田区
埼玉 吉川市	吉川ウイングス	17	42	新利根エンゼルス	茨城 稲敷市
埼玉 北本市	中丸ブレーブス	18	43	ラウンダース	山梨 山梨市
千葉 八街市	八街ファイターズ	19	44	常磐軟式野球スポーツ少年団	福島 いわき市
東京 江東区	深川ジャイアンツ	20	45	有馬スワローズ	東京 中央区
茨城 古河市	上辺見ファイターズ	21	46	小針ヤンキーズ	埼玉 伊奈町
埼玉 越谷市	間久里スネークス	22	47	南川崎ゴールデンアロー	埼玉 八潮市
東京 国立市	国立ヤングスワローズ	23	48	竹仲	東京 足立区
千葉 松戸市	常盤平ボーイズ	24	49	初雁フェローズ	埼玉 川越市
東京 品川区	旗の台クラブ	25	50	不動パイレーツ	東京 目黒区